VERTIKO Монтажные схемы с использованием скрытого профиля

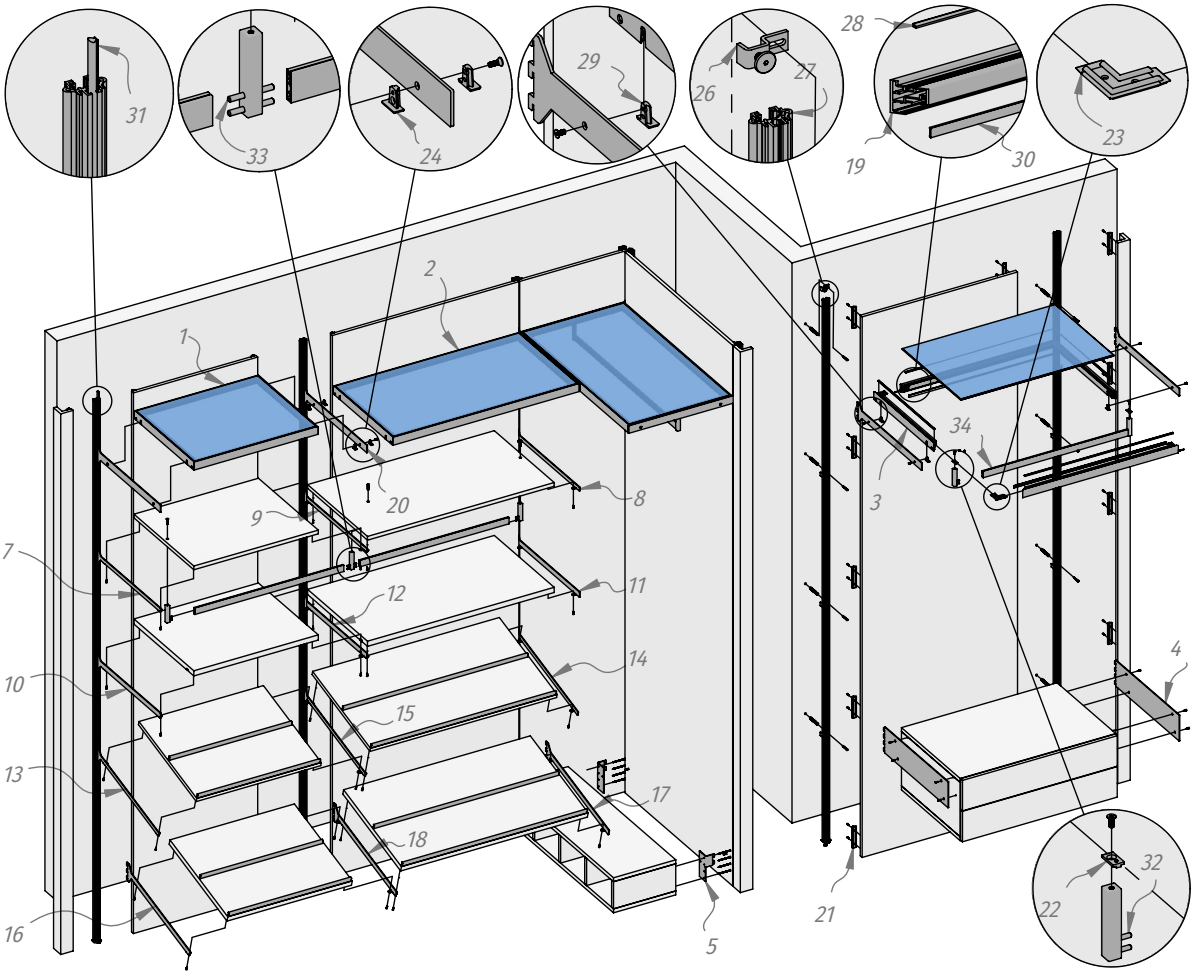

Поз.	Артикул
1	VR6050ALXX
2	VR9050ALXX
3	VR50SPRXX
4	VR530XX
5	VR120XX
6	VR2650XX
7	VR5018LXX
8	VR5018RXX
9	VR5018CXX
10	VR5025LXX
11	VR5025RXX
12	VR5025CXX
13	VR50SR18LXX
14	VR50SR18RXX
15	VR50SR18CXX
16	VR50SR25LXX
17	VR50SR25RXX
18	VR50SR25CXX
19	VR300PRXX
20	VR5036XX
21	VR01CLP
22	VR02CRT
23	VR04COR
24	VR04CC
25	VR01VS
26	VR01HID
27	VR2606AL
28	VR01GS
29	VR02SC
30	VR300DIF
31	PZ195X6
32	TA0213S
33	TA0213C
34	TA0213RXX SET

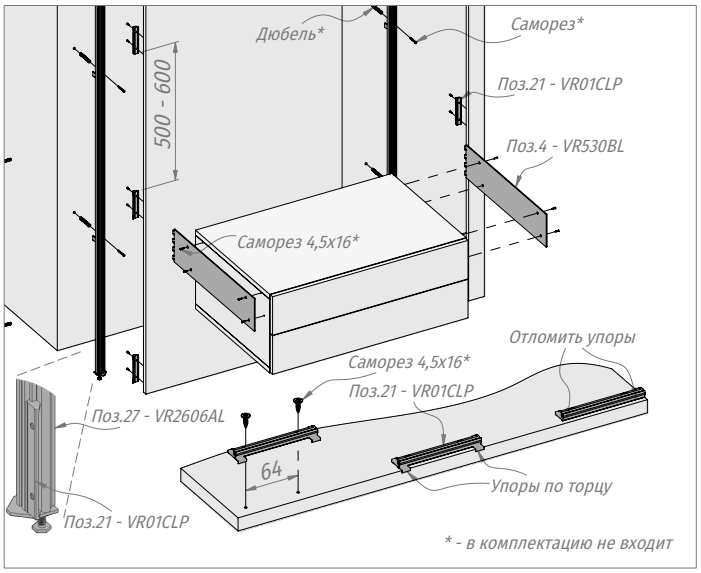

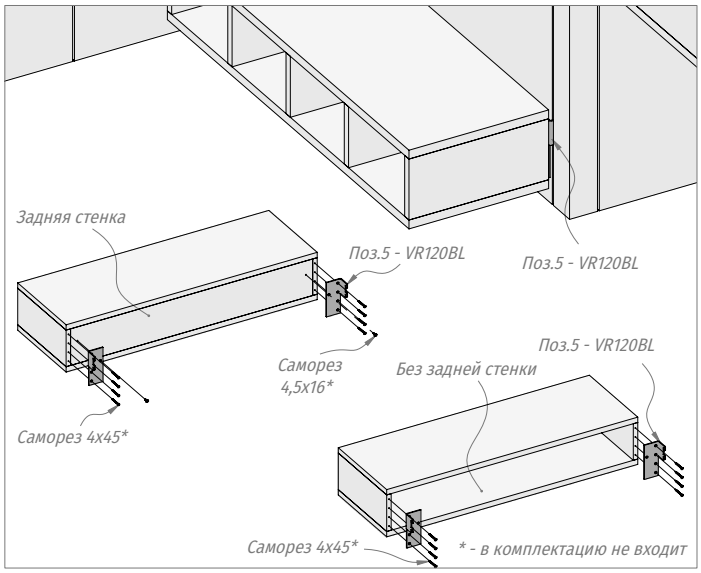

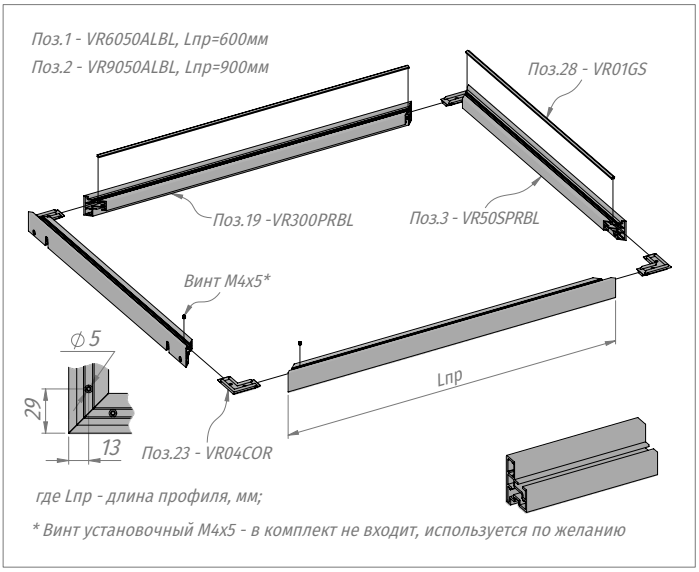
Поз.1 - VR6050ALBL, Lпр=600мм
Поз.2 - VR9050ALBL, Lпр=900мм
Поз.28 - VR01GS
Поз.19 -VR300PRBL
Поз.3 - VR50SPRBL
Винт M4x5*
⌀5
29
13
Поз.23 - VR04COR
Lпр
где Lпр - длина профиля, мм;
* Винт установочный M4x5 - в комплект не входит, используется по желанию

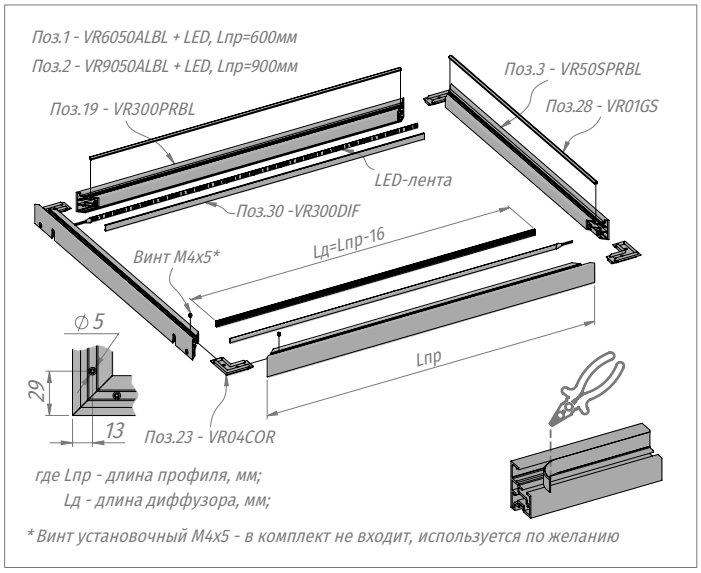
Поз.1 - VR6050ALBL + LED, Lпр=600мм
Поз.2 - VR9050ALBL + LED, Lпр=900мм
Поз.3 - VR50SPRBL
Поз.28 - VR01GS
Поз.19 - VR300PRBL
LED-лента
Поз.30 -VR300DIF
Lд=Lпр-16
Винт M4x5*
⌀5
29
13
Поз.23 - VR04COR
Lпр
где Lпр - длина профиля, мм;
Lд - длина диффузора, мм;
* Винт установочный M4x5 - в комплект не входит, используется по желанию

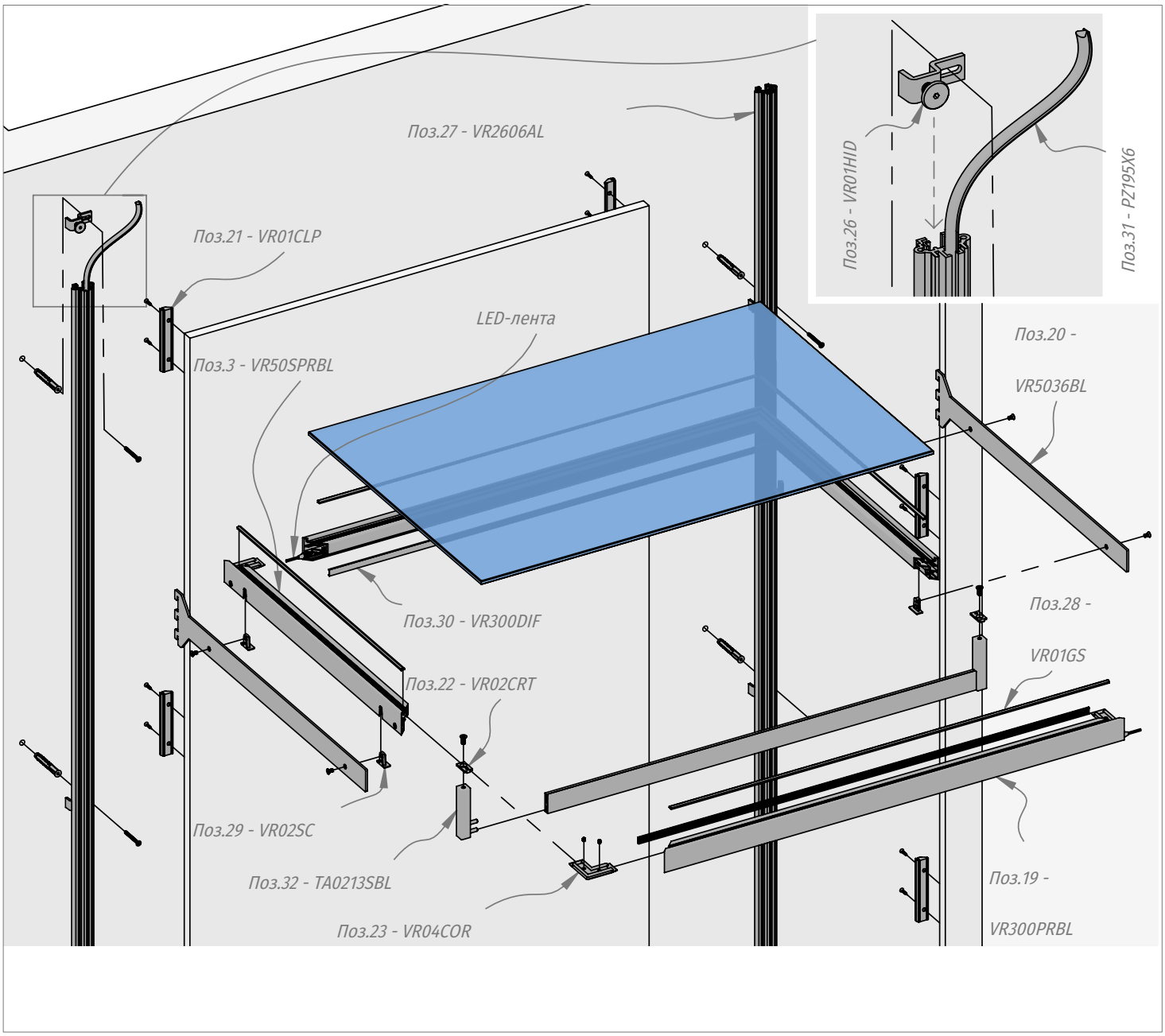
Поз.27 - VR2606AL
Поз.26 - VR01HID
Поз.31 - PZ195X6
Поз.21 - VR01CLP
LED-лента
Поз.3 - VR50SPRBL
Поз.20 -
VR5036BL
Поз.30 - VR300DIF
Поз.28 -
VR01GS
Поз.22 - VR02CRT
Поз.29 - VR02SC
Поз.32 - TA0213SBL
Поз.23 - VR04COR
Поз.19 -
VR300PRBL

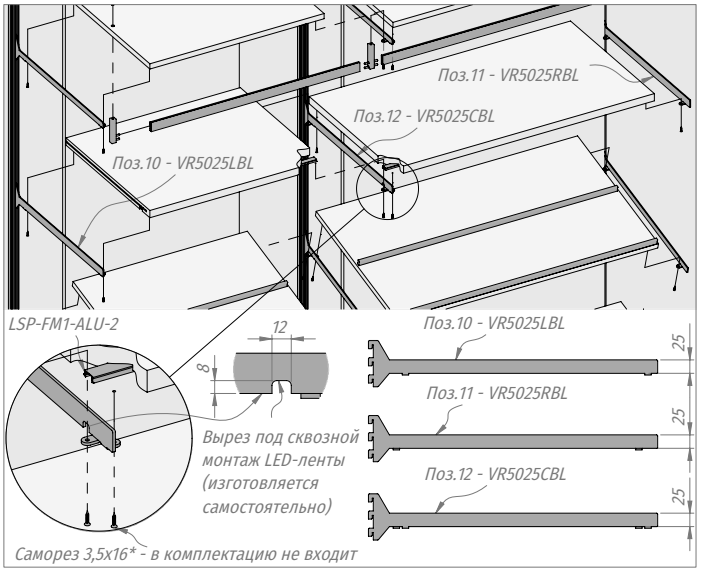
Поз.11 - VR5025RBL
Поз.12 - VR5025CBL
Поз.10 - VR5025LBL
LSP-FM1-ALU-2
12
8
Поз.10 - VR5025LBL
25
Поз.11 - VR5025RBL
25
Вырез под сквозной монтаж LED-ленты (изготовляется самостоятельно)
Поз.12 - VR5025CBL
25
Саморез 3,5x16* - в комплектацию не входит

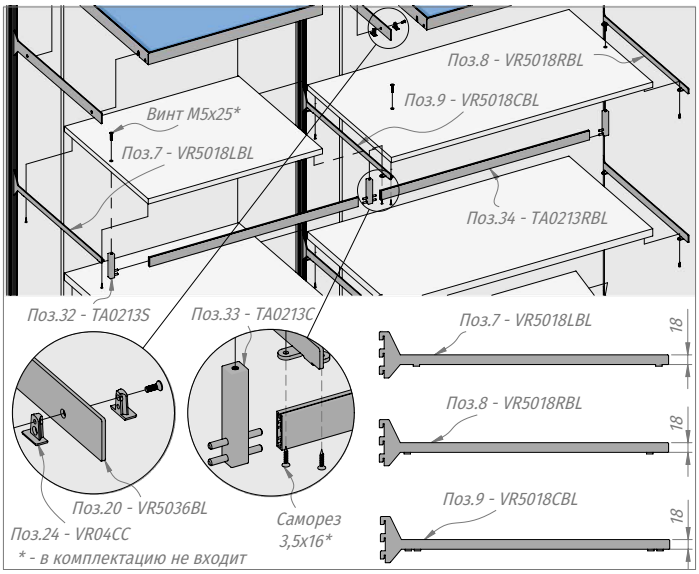
Поз.8 - VR5018RBL
Поз.9 - VR5018CBL
Винт M5x25*
Поз.7 - VR5018LBL
Поз.34 - TA0213RBL
Поз.32 - TA0213S
Поз.33 - TA0213C
Поз.7 - VR5018LBL
18
Поз.8 - VR5018RBL
18
Поз.20 - VR5036BL
Поз.24 - VR04CC
Саморез 3,5x16*
Поз.9 - VR5018CBL
18
* - в комплектацию не входит

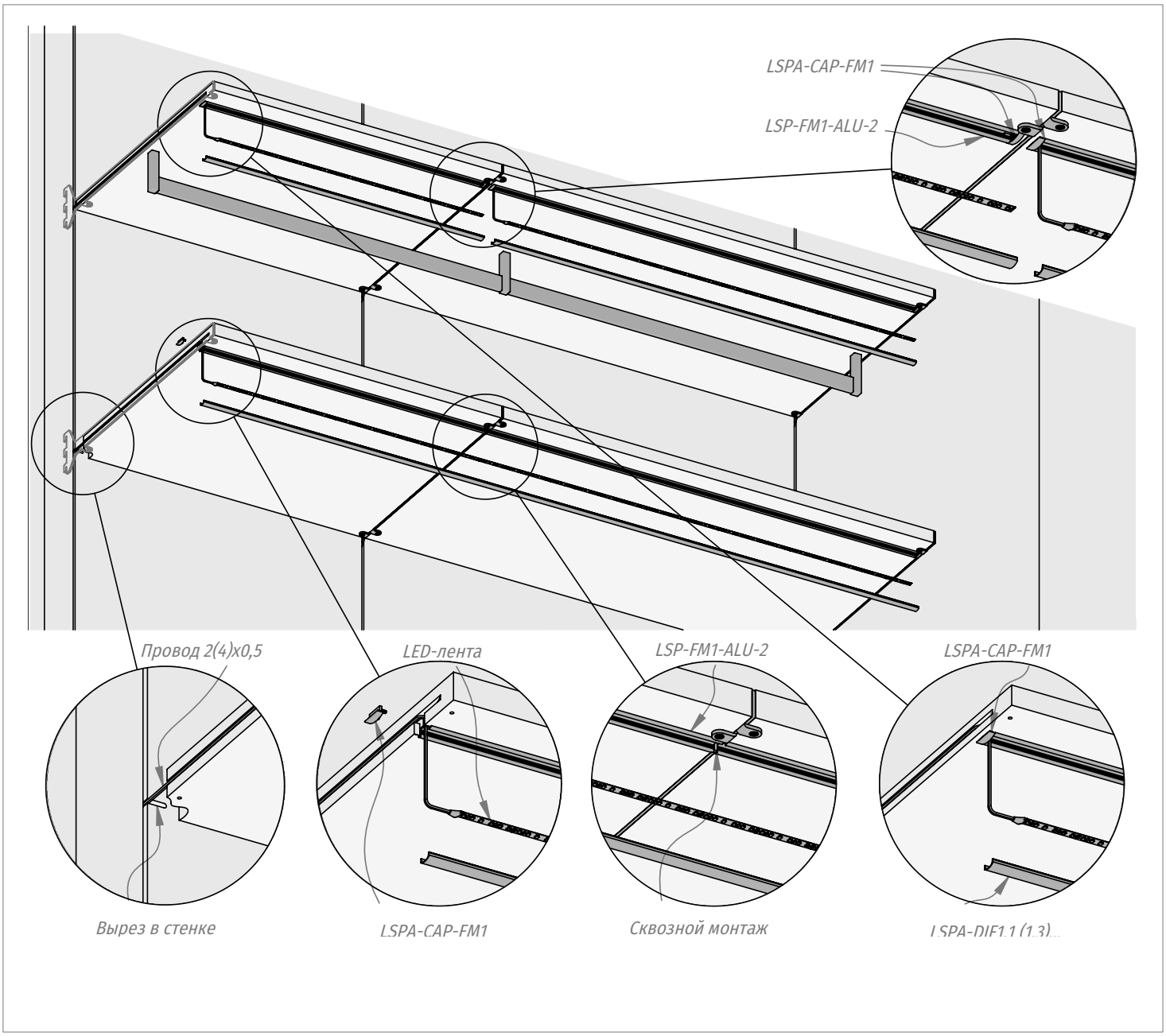
LSPA-CAP-FM1
LSP-FM1-ALU-2
Провод 2(4)x0,5
LED-лента
LSP-FM1-ALU-2
LSPA-CAP-FM1
Вырез в стенке
LSPA-CAP-FM1
Сквозной монтаж
LSPA-DIF1.1 (1.3)

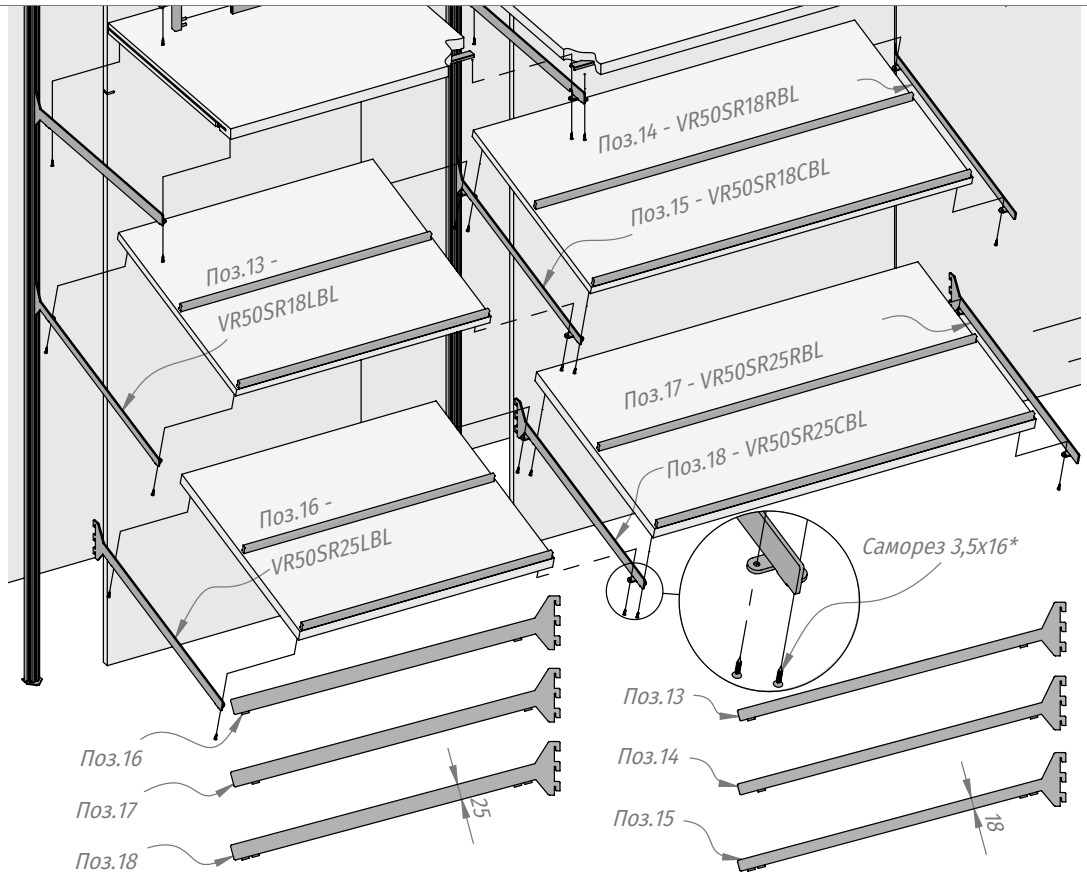
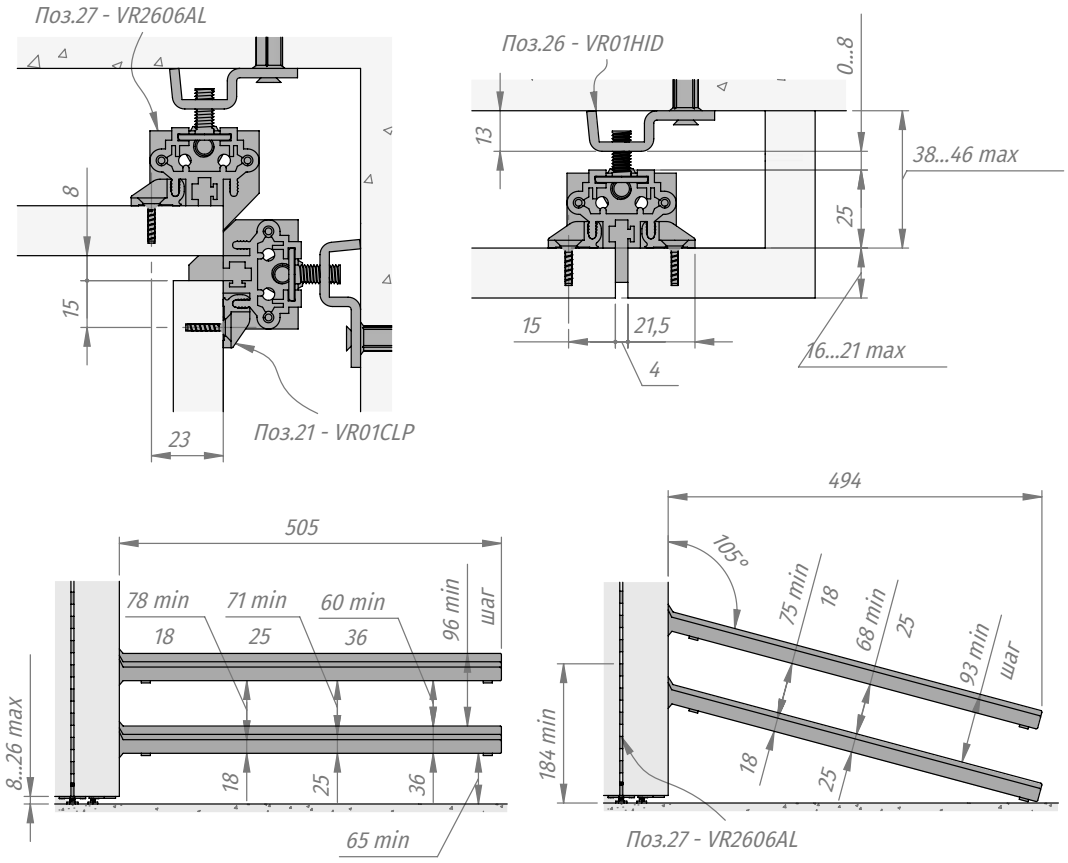
* - в комплектацию не входит